22C-150G-45-MC

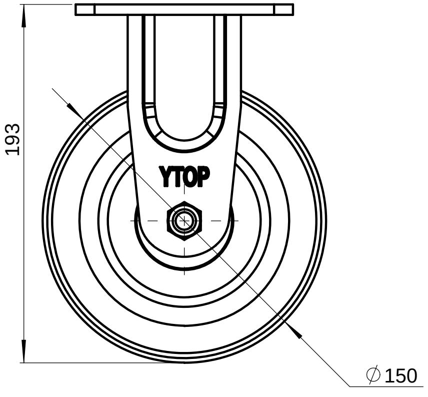
193
YTOP
∅150

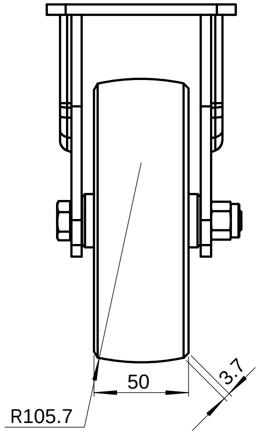

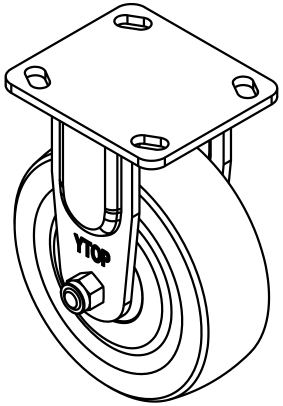

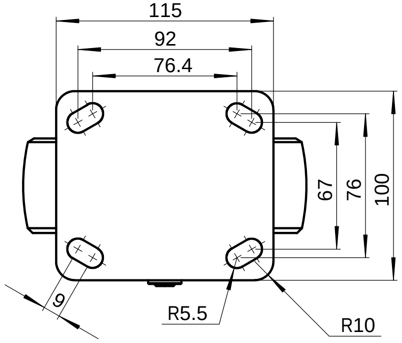
115
92
76.4
67
76
100
9
R5.5
R10

借(通)用件登记
描 图
描 校
旧底图总号
底图总号
签 字
日 期

标记	处数	更改文件号	签 字	日期	零件名称	6寸尼龙固定轮	图号	22C-150G-45-MC
制图		版本		试制	量产	数量	重量	比例
审核		审定					1.002	1:2
校对		日期		共 页		第 页		
材料	材质 <未指定>							

YTOP®
泉州卓烨脚轮制造有限公司

图幅:A2