22C-125H-45-MC

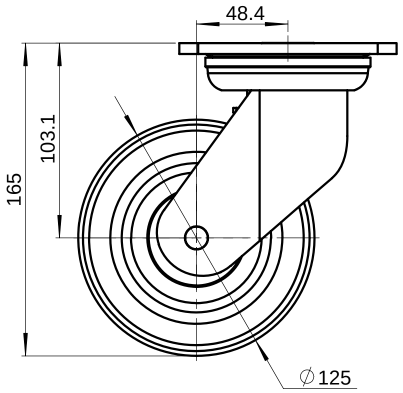
48.4
103.1
165
∅125

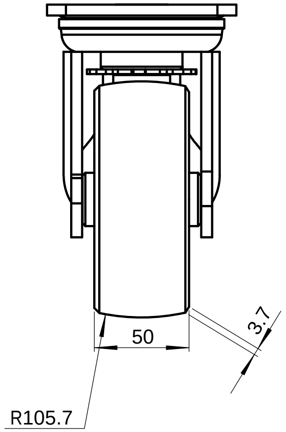

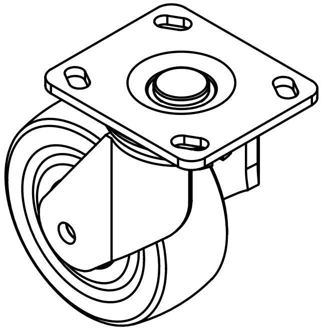

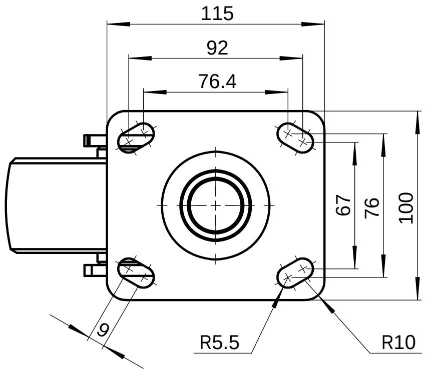
115
92
76.4
67
76
100
9
R5.5
R10

借(通)用件登记	
描　　图	
描　　校	
旧底图总号	
底图总号	
签　　字	
日　　期	

标记	处数	更改文件号	签 字	日期

制图		版本	
审核		审定	
校对		日期	

零件名称	5寸尼龙活动轮
图号	22C-125H-45-MC
材料	材质〈未指定〉

试制	量产	数量	重量	比例
			0.843	1:2

共　　页　第　　页

YTOP®

泉州卓烨脚轮制造有限公司

图幅:A2