22C-200H-45S-MC

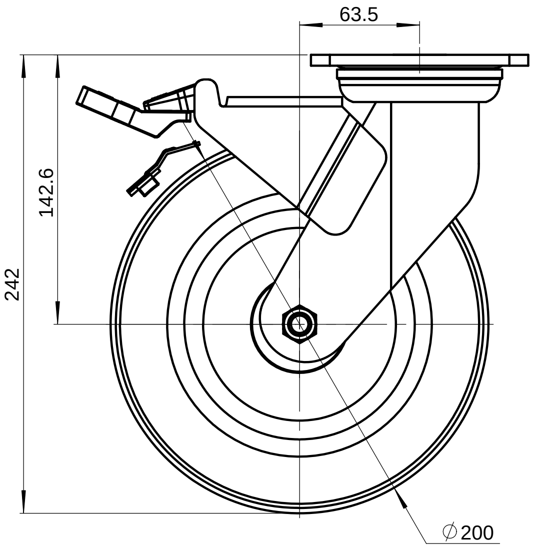
63.5
142.6
242
∅200

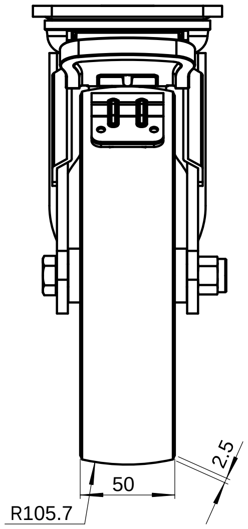

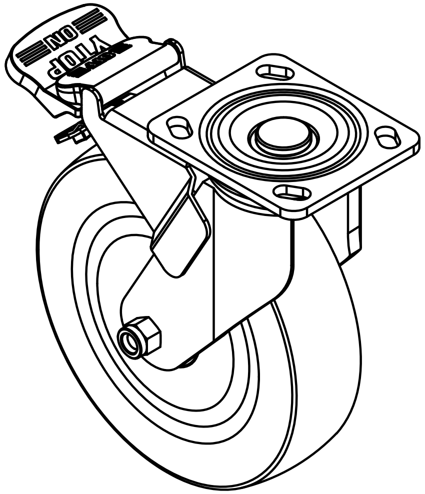

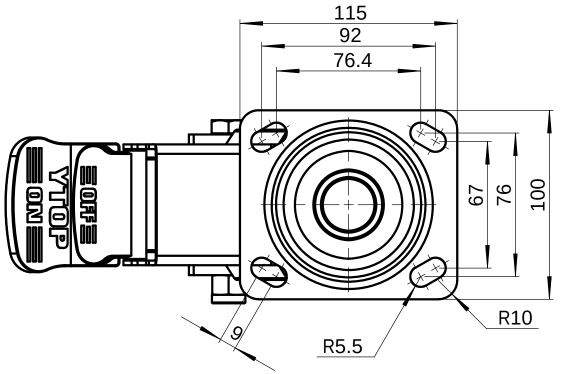
115
92
76.4
67
76
100
R10
R5.5
9
YTOP
OFF
ON

借(通)用件登记
描　　图
描　　校
旧底图总号
底图总号
签　　字
日　　期

标记	处数	更改文件号	签 字	日期	零件名称	8寸尼龙活动双刹轮	图号 22C-200H-45S-MC
							材料 材质〈未指定〉

制图		版本		试制	量产	数量	重量	比例
审核		审定					1.915	1:2
校对		日期		共	页	第	页	

YTOP®
泉州卓烨脚轮制造有限公司

图幅:A2