22C-100H-45S-MC

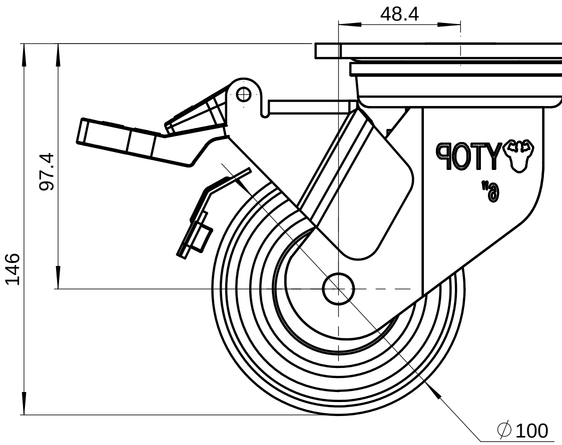

48.4
97.4
146
∅100
YTOP
6"

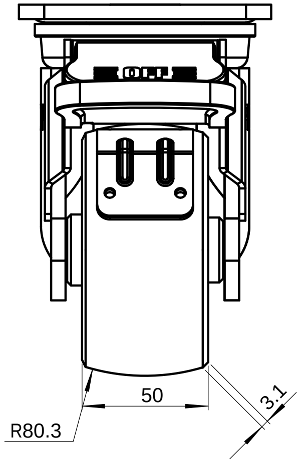

OFF
50
3.1
R80.3

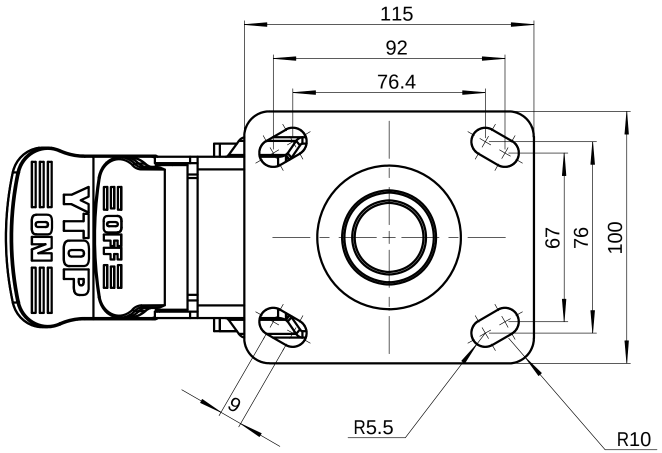

115
92
76.4
67
76
100
OFF
YTOP
ON
9
R5.5
R10

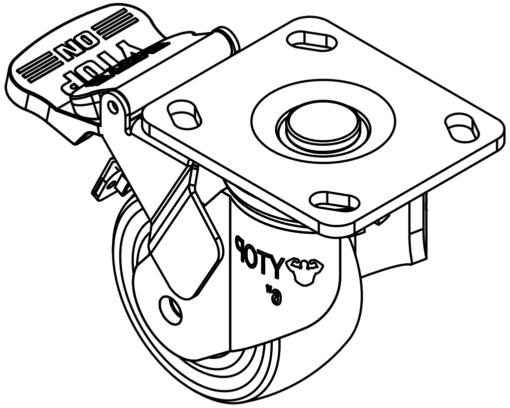

ON
YTOP
OFF
YTOP
6"

借(通)用件登记

描图

描校

旧底图总号

底图总号

签字

日期

标记	处数	更改文件号	签字	日期	零件名称	4寸尼龙活动双刹轮			图号	22C-100H-45S-MC
制图		版本			试制	量产	数量	重量	比例	材料	材质〈未指定〉
审核		审定						0.725	1:1.5	YTOP® 泉州卓烨脚轮制造有限公司
校对		日期			共 页		第 页			

图幅:A2