22G-200H-45S-PU

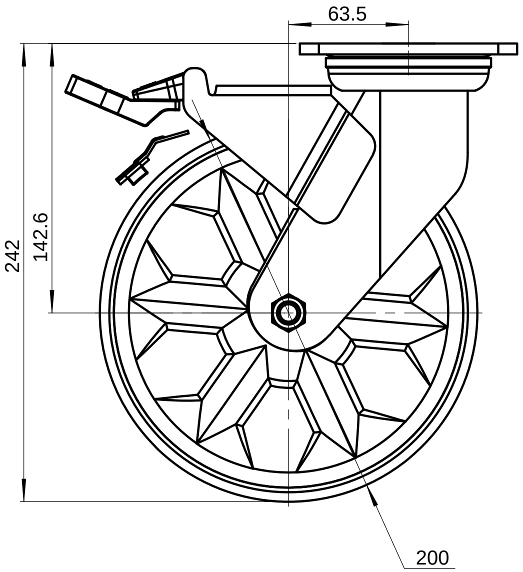
63.5
242
142.6
200

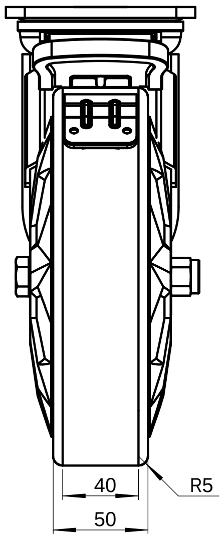

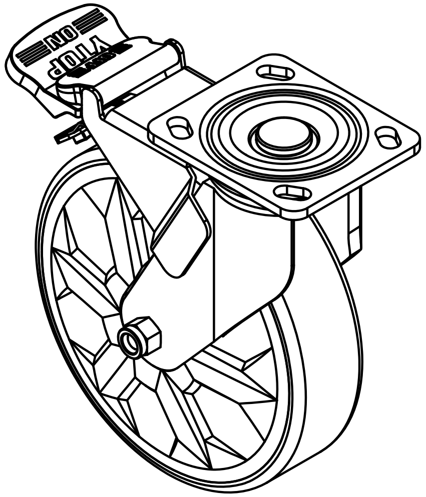

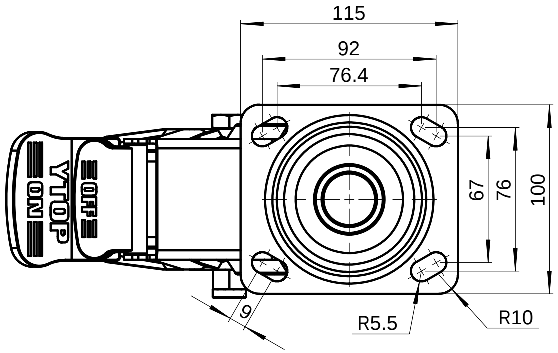
115
92
76.4
67
76
100
9
R5.5
R10
OFF
YTOP
ON

借(通)用件登记	
描 图	
描 校	
旧底图总号	
底图总号	
签 字	
日 期	

标记	处数	更改文件号	签 字	日期	零件名称	8寸平面铁芯活动双刹轮
制图		版本			图号	22G-200H-45S-PU
审核		审定			材料	材质 <未指定>
校对		日期				

试制	量产	数量	重量	比例
			2.318	1:2
共 页		第 页		

YTOP®
泉州卓烨脚轮制造有限公司

图幅:A2