23-75G-50-PA6

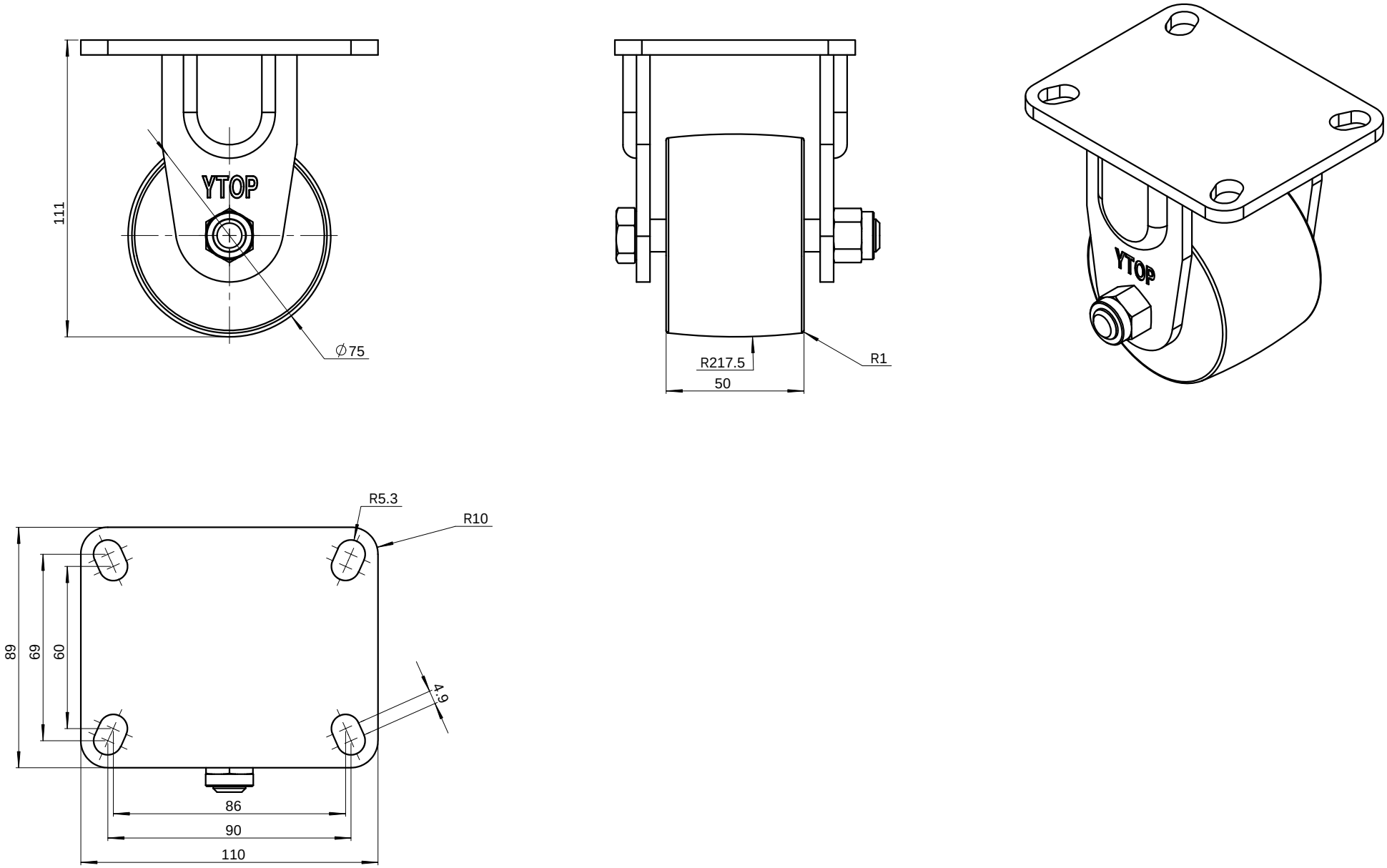

					零件名称	2寸低重心PA6尼龙固定轮			图号	23-75G-50-PA6
标记	处数	更改文件号	签	字	日期				材料	材质〈未指定〉
制图		版本				试制	量产	数量	重量	比例
审核		审定							0.316	1:1
校对		日期				共 页			第 页	YTOP 泉州卓烨脚轮制造有限公司

借(通)用件登记
描 图
描 校
旧底图总号
底图总号
签 字
日 期

图幅:A2