23-50H-50-MC

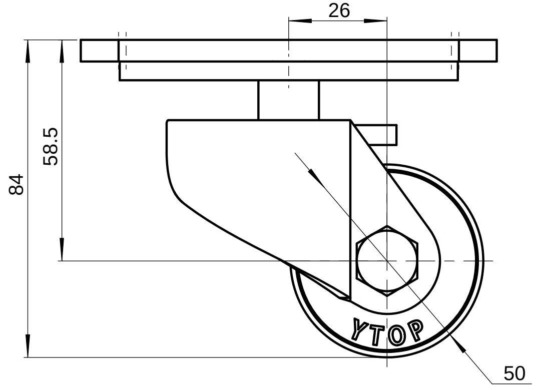
26
58.5
84
YTOP
50

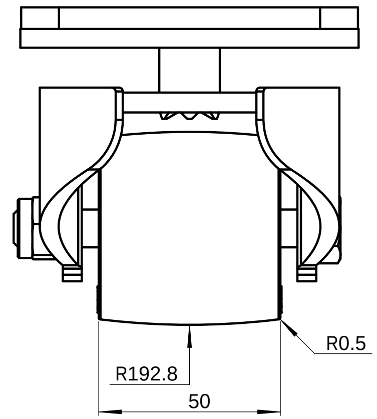
R0.5
R192.8
50

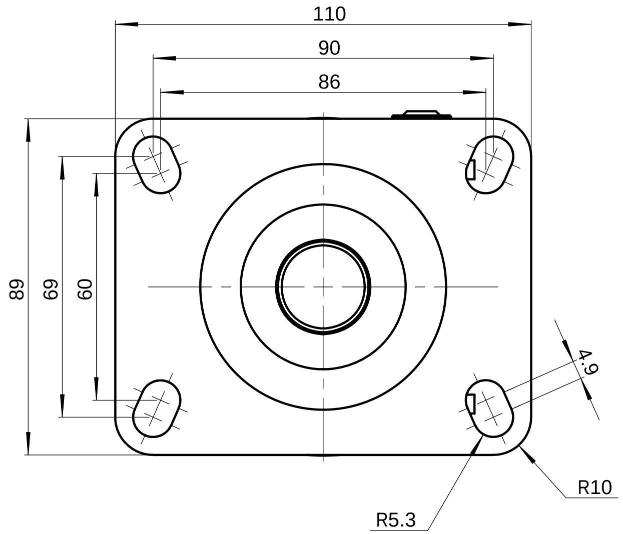
110
90
86
89
69
60
4.9
R10
R5.3

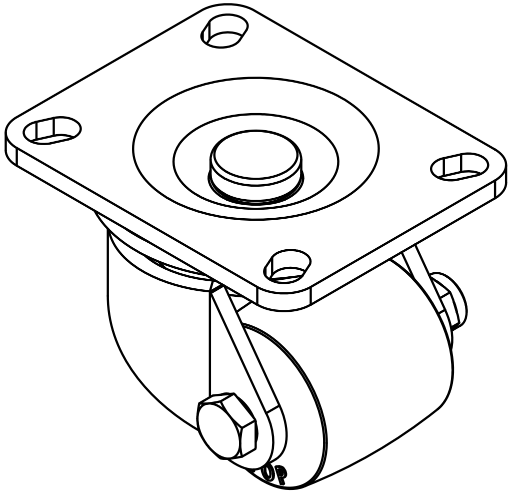

借(通)用件登记	
描　　图	
描　　校	
旧底图总号	
底图总号	
签　　字	
日　　期	

标记	处数	更改文件号	签 字	日期	零件名称	2寸低重心MC尼龙活动轮
制图		版本			试制 / 量产 / 数量 / 重量 / 比例	
审核		审定			0.210 / 1:1	
校对		日期			共　页　第　页	

图号	23-50H-50-MC
材料	材质〈未指定〉

YTOP®
泉州卓烨脚轮制造有限公司

图幅:A2