23-50H-2X24-MC

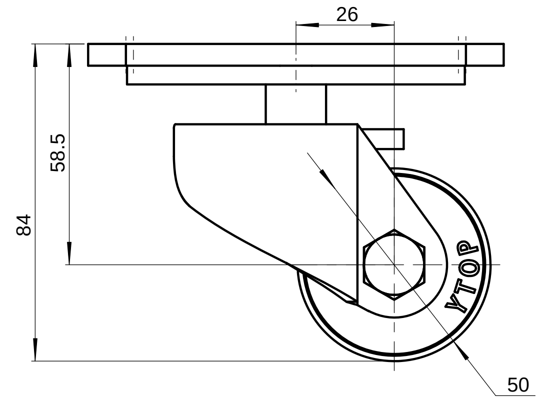
26
58.5
84
YTOP
50

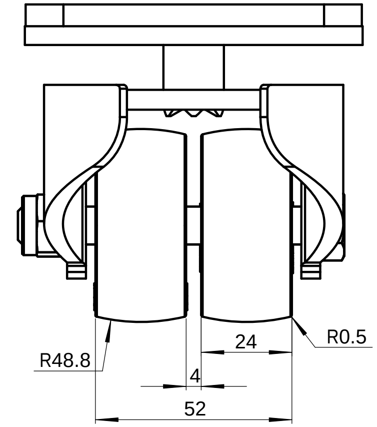
R48.8
24
R0.5
4
52

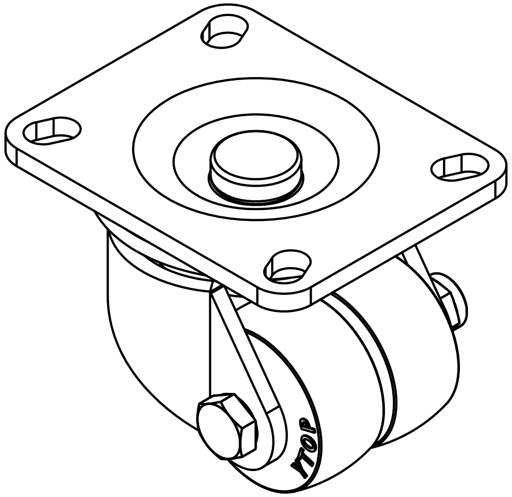

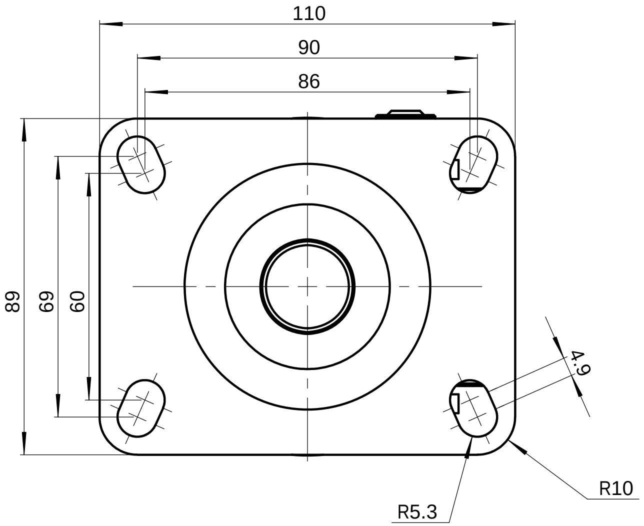
110
90
86
89
69
60
4.9
R10
R5.3

借(通)用件登记

描图

描校

旧底图总号

底图总号

签字

日期

标记	处数	更改文件号	签 字	日期	零件名称	2寸低重心MC尼龙活动双轮	图号	23-50H-2X24-MC
制图		版本					材料	材质〈未指定〉
					试制	量产	数量	重量	比例
审核		审定						0.208	1:1
校对		日期			共 页	第 页	YTOP® 泉州卓烨脚轮制造有限公司

图幅:A2